B-B (1 : 1.5)

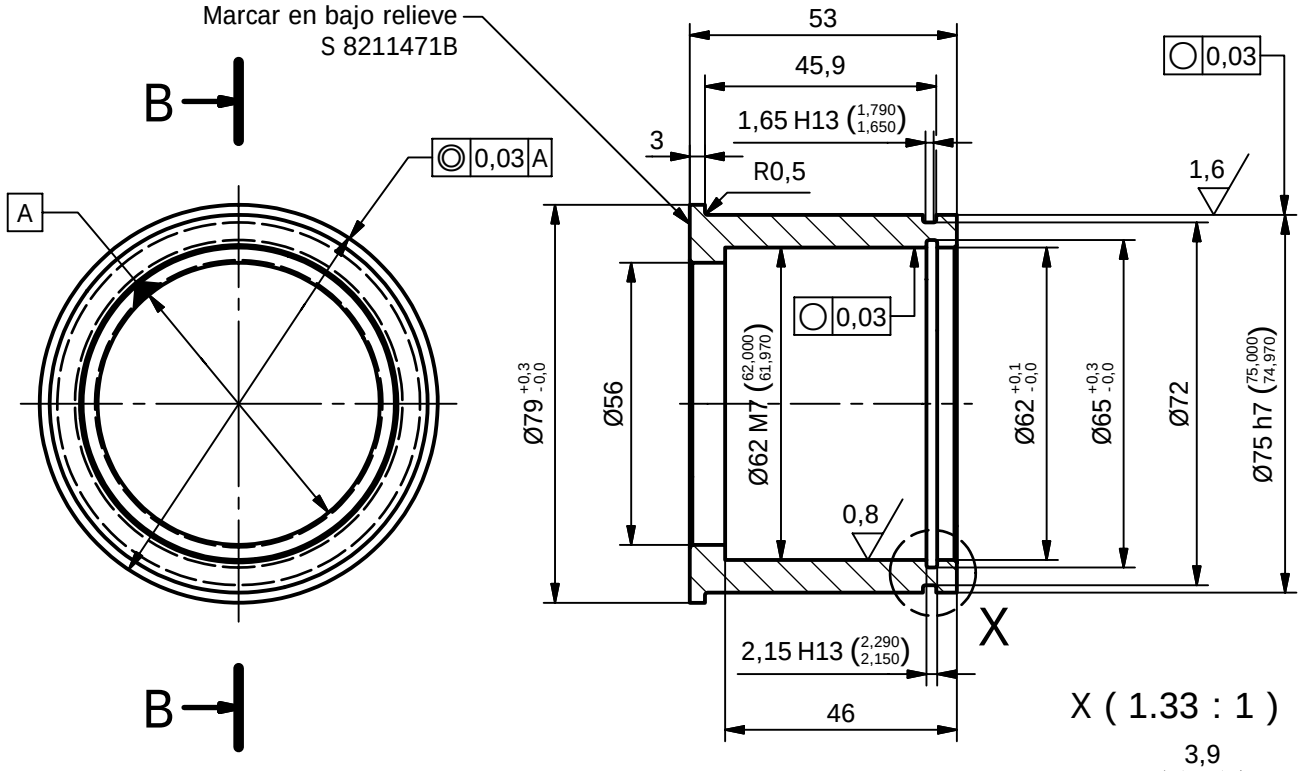

X (1.33 : 1)

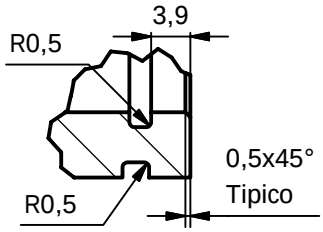

ISOMÉTRICO

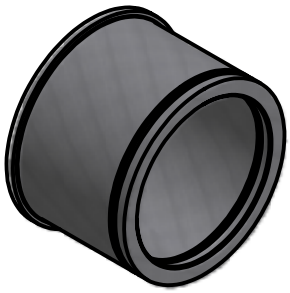

DUREZA: 290 Hv
PROTECCIÓN: Galvanizado electrolítico

ASMECON
ASEGURAMIENTO METROLÓGICO Y CONTROL

EQUIVALENCIAS DE MAQUINADOS DIN - ISO 1302 En Micrométros -- ANSI En Micropulgadas

ANSI	DIN - ISO 1302	ANSI	DIN - ISO 1302	ANSI	DIN - ISO 1302	ANSI	DIN - ISO 1302	DIN - ISO 1302
4 / 8	0,1 / 0,2	16 / 32	0,4 / 0,8	63 / 125	1,6 / 3,2	250 / 500	6,3 / 12,5	

Acabados: 3,2 (1,6 , 0,8)

VARIACIONES MÁXIMAS PERMISIBLES DIMENSIONES EN mm. ACC. ISO 2768

MAS DE 0 HASTA 3	MAS DE 3 HASTA 6	MAS DE 6 HASTA 30	MAS DE 30 HASTA 120	MAS DE 120 HASTA 400	MAS DE 400 HASTA 1000	MAS DE 1000 HASTA 2000	MAS DE 2000 HASTA 4000	MAS DE 4000 HASTA 8000
±0,1	±0,1	±0,2	±0,3	±0,5	±0,8	±1,2	±2,0	±3,0

Material:	Tratamiento:	Chaflánes	Radios	Dif. Angular	Dimensiones
AISI 4140 En estado laminado	Temple y revenido a alta temp.	0,5 x 45°	0,5	0° 15'	mm

Diseñó	Fecha	Revisó	Fecha	Aprobó	Fecha	Escala	Proyección
ASMECON	2009-01-30	ASMECON		METRO DE MEDELLÍN		1:1,5	

Rev.	Coord.	Modificaciones	Vo.Bo.	Fecha

Archivo No. 000402

Sistema	CABINAS METRO CABLE
Subsistema	PINZA OMEGA
Equipo	EJE PRINCIPAL CABINA
Descripción	CAMISA METÁLICA. RUEDA EQUILIBRIO

Tamaño	No. Documento	Hoja:	De:
A4	In000402	3	4
Rev.	Reemplaza a	No. Documento Ppal.	

METRO DE MEDELLIN
CALIDAD DE VIDA

PROCESO DE INGENIERÍA
!POR LA SEGURIDAD DEL USUARIO!

ESTE PLANO Y TODA LA INFORMACIÓN EN ÉL CONTENIDA SON PROPIEDAD DEL METRO DE MEDELLÍN, EL USO INDEBIDO O LA REPRODUCCIÓN TOTAL O PARCIAL DE ESTE SIN LA PREVIA AUTORIZACIÓN DEL METRO DE MEDELLÍN PODRÁ SER DEMANDADO POR LA VIOLACIÓN A LOS DERECHOS DE AUTOR Y SE ATENDRÁ A LAS CONSECUENCIAS LEGALES ESTIPULADAS POR LA LEY.

Formato A4 210 X 297 según DIN 824 / 825